設置要領書

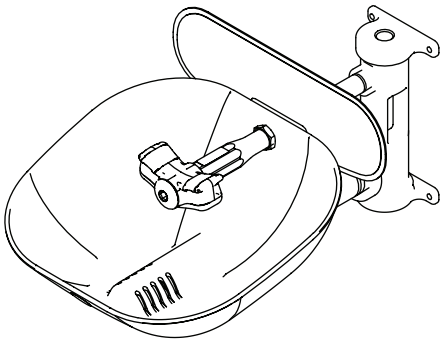

S19224 シリーズ

壁取り付け型洗眼、洗眼/洗顔ユニット

目次

設置に際しての注意事項 2
製品構成について 3
寸法 4
設置要領 5
サービスパーツ — ボウル＆ハブ. 6
パーツリスト — ボウル＆ハブ. 7
サービスパーツ — 洗眼 8
サービスパーツ — 洗眼/洗顔 8
サービスパーツ — プラスチックボウルカバー 9
サービスパーツ — ステンレスボウルカバー. 9
パーツリスト— 洗眼＆ボウルカバー 10
サービスパーツ — 排水, フットペダル . . 11
サービスパーツ — オプション付属部品. 12

〒561-0817
大阪府豊中市浜2-10-3
株式会社日本レオナード商会
TEL: 06-6336-0321 FAX: 06-6336-1529

Bradley
P.O. Box 309, Menomonee Falls, WI USA 53052-0309
PHONE 800.BRADLEY (800.272.3539) FAX 262.251.5817
bradleycorp.com

重要事項

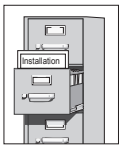

適正に設置するために、この説明書をお読みいただき、お客様あるいはメンテ業者様において保管して下さい。　排水にかんする規則の適合性に関しては、ご使用者の責任において対応して下さい。

箱から製品を取り出す際は、不足部品がないかを確認して下さい。確認後に箱を処分するようお願いします。

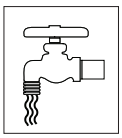

設置を始める前に給水管を必ずフラッシングし、設置完了後、配管と接続する前に更にフラッシングして下さい。漏れがないか、あるいは充分な水量が出ているかテストして下さい。洗眼器への給水はたえず"ON"の状態にして下さい。必要であれば、勝手に給水を止められないための対策を講じるようにして下さい。

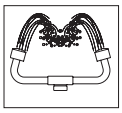

ANSI Z358.1 規格は、給水圧力0.2MPaで連続的に給水可能なことを要求しています。また、ANSI Z358.1によると給水はぬるま湯であることが要求されます。

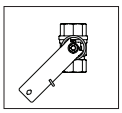

自閉式のバルブはANSI Z358.1に適合しません。

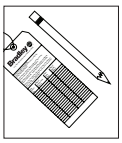

週に一度通水テストを行い、適正な作動を確認し、記録して下さい。
設備がANSI Z358.1に適合しているか、年に一度調査を行うことが必要です。

危険物に接触する可能性のある職場の従業者は洗眼ユニットの設置場所あるいは適正な操作方法についてのトレーニングを受けることが必要です。(ANS Z358.1)

操作方法、設置方法にかんする疑問、質問に関しては、BRADLEY社の日本総代理店である株式会社日本レオナード商会、あるいはお近くのレオナードグループ各社にお問合せ下さい。

設置に必要とされる資材:

- 壁取付け用ボルト x 4本
- テフロンシールテープあるいはシール剤
- 1/2"PTの給水 (0.2~0.6MPa) 配管資材
- 1¼ " PTの排水管あるいは 1¼" 排水トラップ(ユニットに含まれない場合)
- サインパネル

規則によっては、逆流防止弁(BFPV)の設置が要求される場合があります。
規則に対する適合の問題はご使用者の責任です。
設備が適正に作動するか、年に一度の調査を行って下さい。
逆流防止弁は本ユニットには含まれません。

製品構成

下記の各カテゴリーから1つずつコンポーネントを選択して、仕様を決めることができます。

S19224□・□・□

カテゴリー		コンポーネント	
1	洗眼 洗眼／洗顔	なし	洗眼（標準）
		EFW	洗眼／洗顔（**E**ye **F**ace **W**ash）
2	洗眼ボウル＆ ダストカバー	なし	プラスチックボウル（標準）
		SB	ステンレスボウル（**S**tainless **B**owl）
		PDC	プラスチックダストカバー（**P**lastic **D**ust **C**over）
		SDC	ステンレスダストカバー（**S**tainless **D**ust **C**over）
3	操作	なし	標準
		HFO	フットペダル付（**H**and **F**oot **O**peration）

※ 尚、手持ちホーススプレー(HS)／逆流防止弁付もオプションであります。
※ 凍結防止弁／火傷防止弁付もオプションとしてあります。

詳しくはお問い合わせ下さい。

寸法

図はS19224 洗眼・プラスチックボウル付のものです

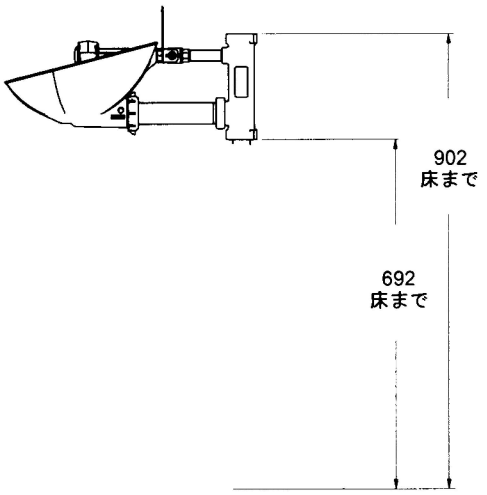

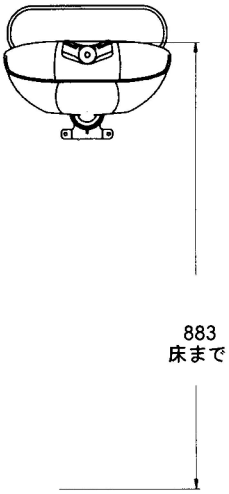

洗眼ボウル

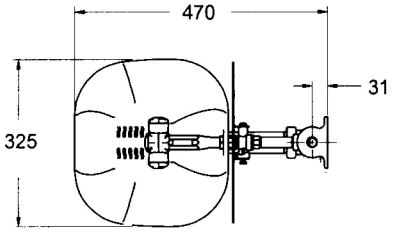

S19-430EH 手持ちホース

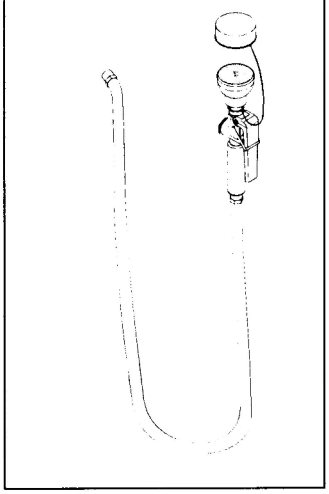

フットペダル

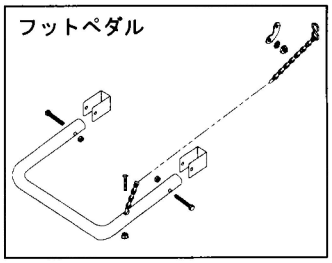

ダストカバー

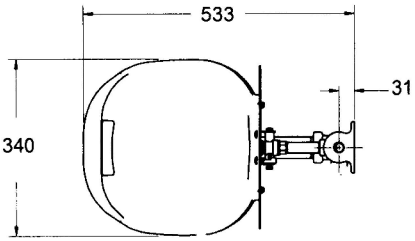

水量	
洗眼	15-19L/min
洗眼/洗顔	15-19L/min
手持ちホース	7.5-30L/min

表記寸法はネジ組立て寸法のため約です。
1つのネジごとに±3mm程度の組立て誤差が発生します。
寸法許容誤差を知るにはねじ込み箇所数に3mmを掛けて下さい。

1 洗眼器の設置

- ☑ 図示は標準ユニットのものです
- ☑ 配管を接続する際は、テフロンシールテープを使用し、ペイントを傷つけないよう付属のグリップパッドを使用して下さい。

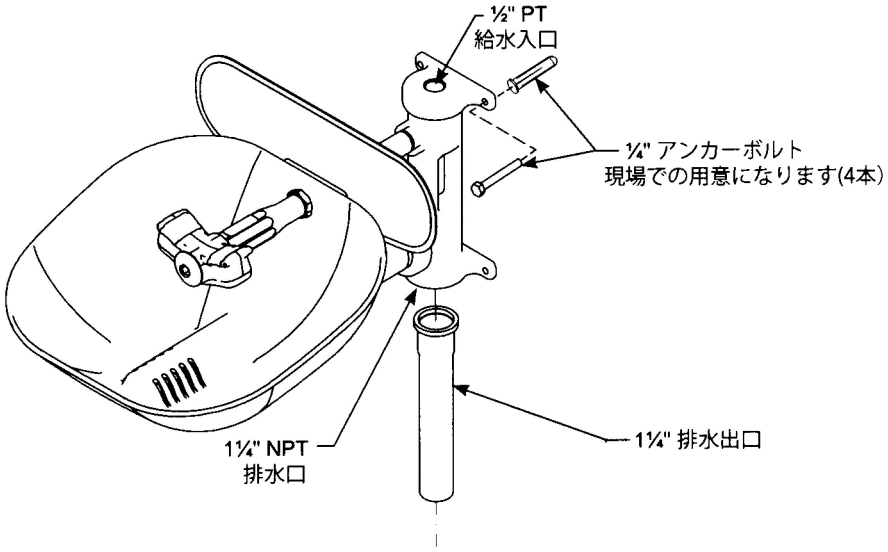

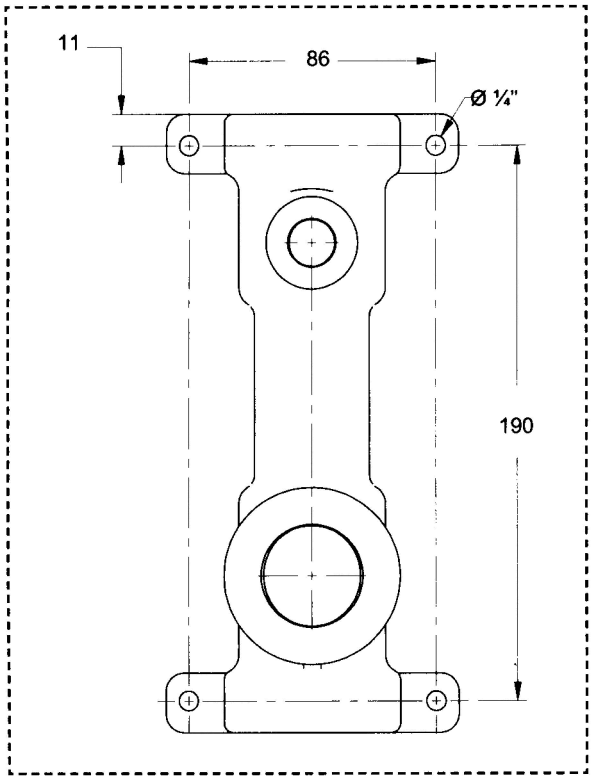

サービスパーツ ー ボウル＆ハブ

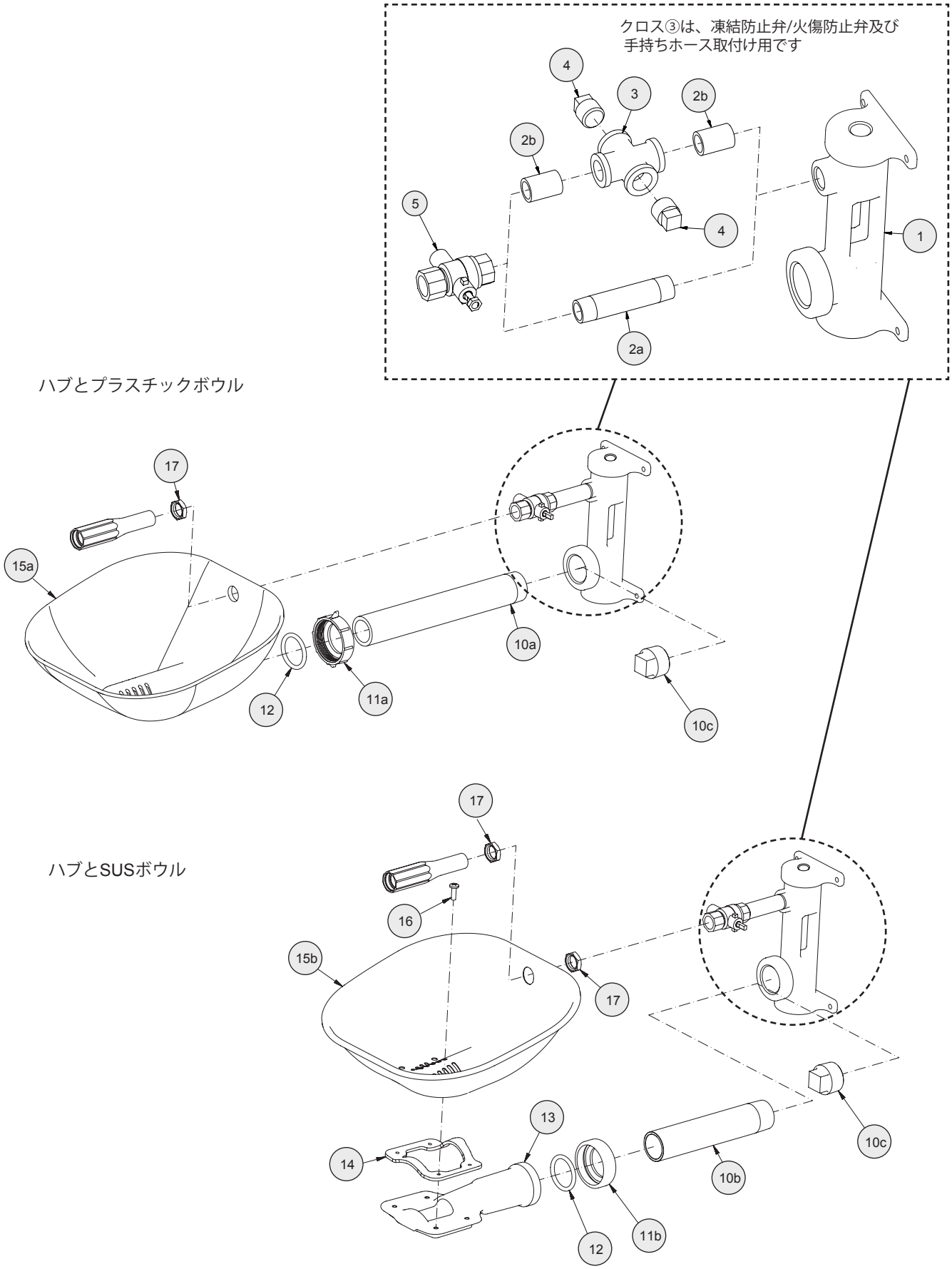

サービスパーツリスト —— ボウルとハブ

Item	Part No.	Qty	Description
1	111-096	1	ハブ
1	111-097	1	ハブ SUS304
1	111-103	1	ハブ SUS316
1	111-098	1	ハブ 磨きSUS304
2a	113-006LQ	1	パイプ ½" x 3½"
2a	113-965	1	パイプ ½" x 3½" SUS304
2a	113-1211	1	パイプ ½" x 3½" SUS316
2a	113-596	1	パイプ ½" x 3½" 真鍮クロームメッキ
2b	113-006LG	2	パイプ ½"
2b	113-867	2	Pipe ½" SUS304
2b	113-1210	2	Pipe ½" SUS316
2b	113-006aw	2	Pipe ½" 真鍮クロームメッキ
3	169-1090	1	クロス½"
3	169-1091	1	クロス½" SUS304
3	169-1098	1	クロス ½" SUS316
3	169-1097	1	クロス½" 真鍮クロームメッキ
4	300-0393	2	プラグ½"
4	153-230	2	プラグ½" SUS304
4	153-460	2	プラグ½" SUS316
5	S27-327	1	ボールバルブ½"
5	S27-328	1	ボールバルブ ½" SUS316
5	S27-329	1	ボールバルブ½" 凍結防止
5	S27-330	1	ボールバルブ ½" SUS316 凍結防止
5.1	110-215	1	ナット M7 x 1 thd.
10a	113-1202	1	パイプ1¼" x 11" thd. 片ネジ

Item	Part No.	Qty	Description
10a	113-1203	1	パイプ 1¼" x 11" thd. 片ネジ SUS
10b	113-1204	1	パイプ 1¼" x 7" thd. 片ネジ
10b	113-1205	1	パイプ1¼" x 7" thd. 片ネジ SUS304
10b	113-1206	1	パイプ1¼" x 7" thd. 片ネジ 真鍮クローム
10b	113-1212	1	パイプ 1¼" x 7" thd. 片ネジ SUS316
10c	169-724	1	プラグ 1¼" 亜鉛メッキ鋼ペイント
10c	269-251	1	プラグ 1¼" 真鍮クロームメッキ
10c	269-238	1	プラグ1¼" SUS304
10c	269-1402	1	プラグ1¼" SUS316
11a	110-239	1	ナット、プラスチックスリップジョイント
11b	110-240	1	ナット、SUS304スリップジョイント
11b	110-242	1	ナット、SUS316スリップジョイント
12	125-176	1	Oリング
13	111-099	1	ボウル台 アルミニウム
13	111-100	1	ボウル台 アルミニウム ペイント
13	111-101	1	ボウル台 SUS304
13	111-102	1	ボウル台 SUS316
14	124-082	1	ボウルガスケット
15a	187-320	1	ボウル プラスチック
15b	S90-393	1	ボウル SUS304 (14を含む)
15b	S90-394	1	ボウル SUS316 (14を含む)
16	160-467	4	ネジ
17	110-115a		ナット½" NPSM 真鍮クロームメッキ
17	110-238		ナット ½" NPSM SUS304
17	110-241		ナット ½" NPSM SUS316

S90-395 プラスチックパッケージには10a, 11a 12, 15a が含まれます

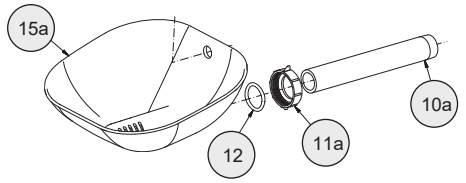

300 シリーズ SS パッケージには 10b, 11b, 12, 13, 14, 15b が含まれます
316 シリーズ SS パッケージには 10b, 11b, 12、13、14 15b が含まれます

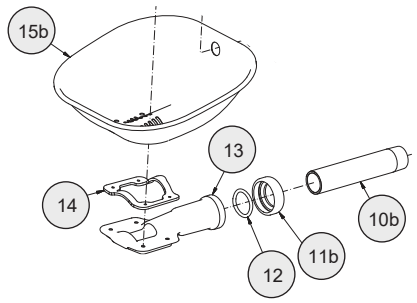

注：一部ステンレス部材（ボウルを除く）は後日発売になります。詳しくはお問い合わせ下さい。

サービスパーツ — 洗眼

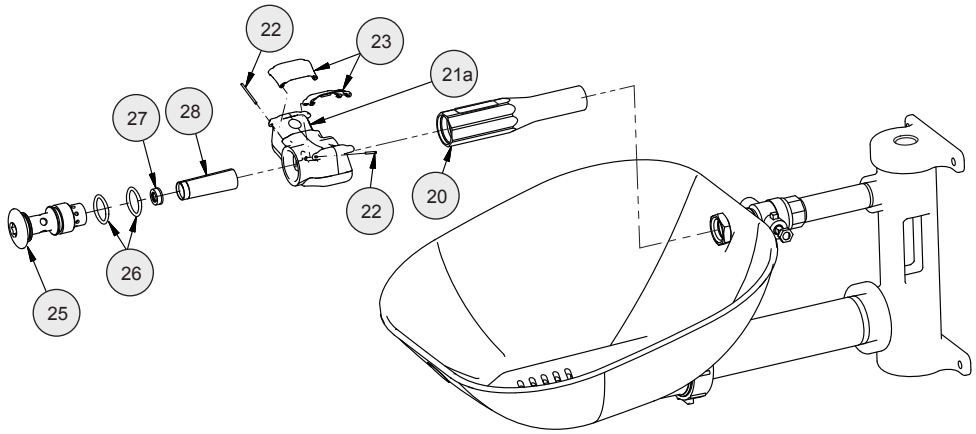

サービスパーツ — 洗眼/洗顔

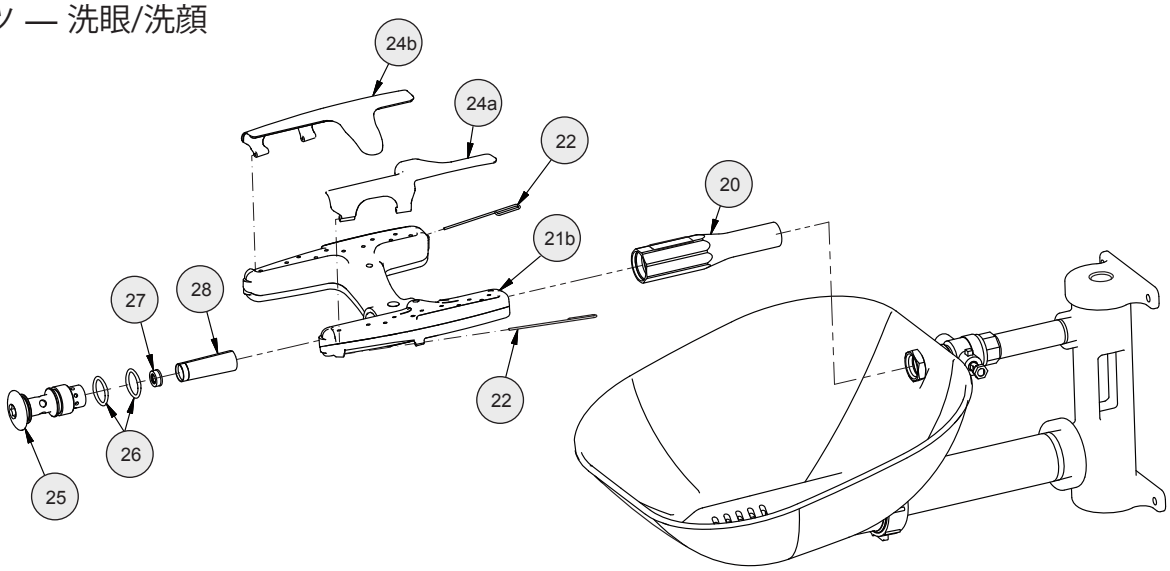

パッケージ S65-339 には 26, 27, 28 が含まれます

パッケージ S88-068 には 25, 26, 27, 28 が含まれます

パッケージ S88-069 には 25, 26, 27, 28 が含まれます (SUS300 シリーズ)

パッケージ S88-070 には 25, 26, 27, 28 が含まれます (SUS316 シリーズ)

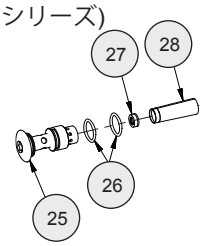

洗眼パッケージS45-2675 には 22, 23 が含まれます

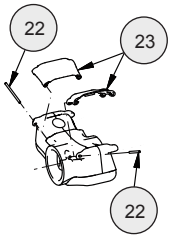

洗眼/洗顔パッケージS45-2676 には 22, 24a, 24b が含まれます

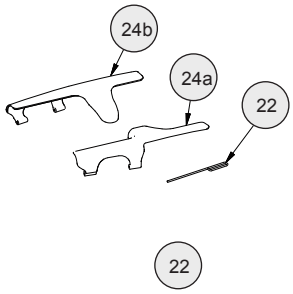

サービスパーツ — プラスチックボウルカバー

プラスチックボウルカバーパッケージ
S90-390 には 35a, 36, 39, 42, 43 が含まれます

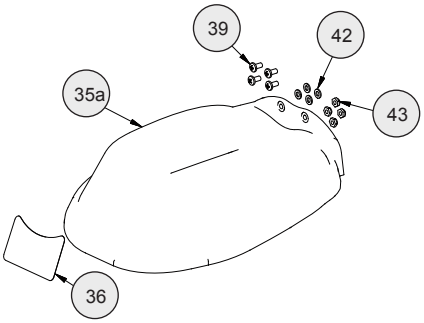

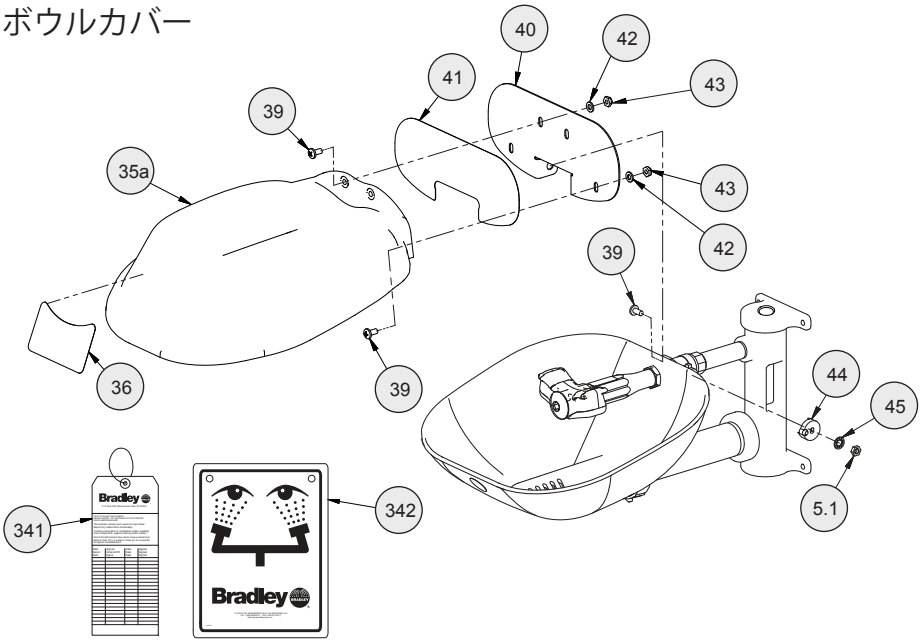

サービスパック — ステンレススチールボウルカバー

ステンレスボウルカバーパッケージ
S90-388 には 35b, 36, 39, 42, 43 が含まれます

ステンレス (316) ボウルカバーパッケージ
S90-389 には35b, 36, 39, 42, 43 が含まれます

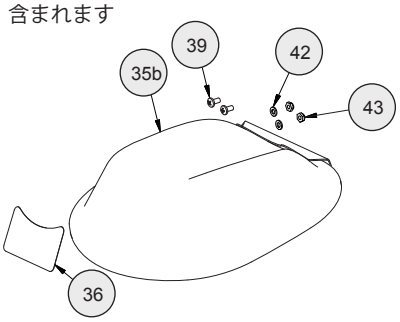

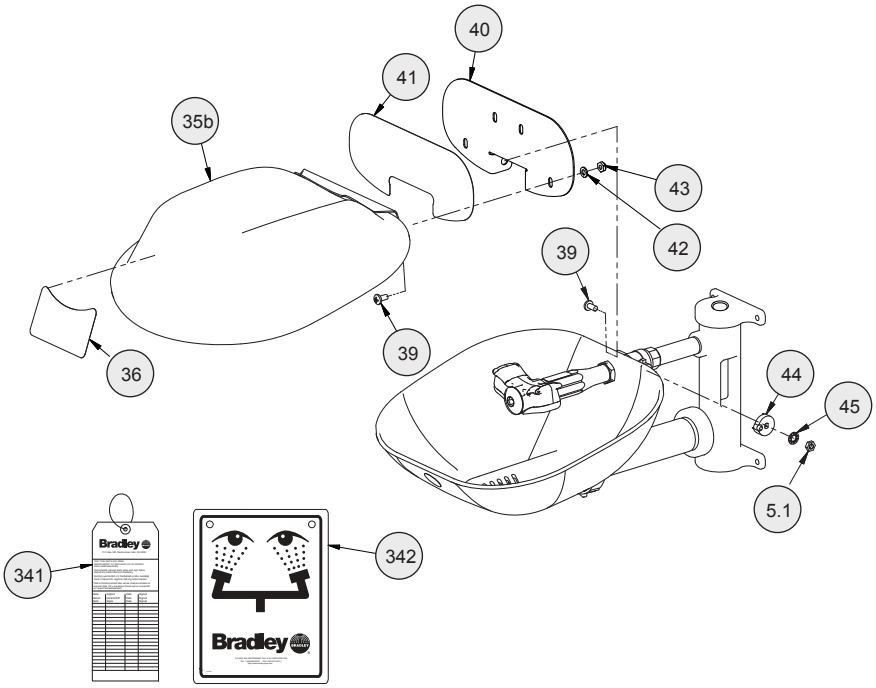

ハンドルパッケージには 39, 40, 41, 44, 45, 5, 5.1 が含まれます

パッケージ S08-390 (真鍮ボールバルブ用)
パッケージ S08-391 (ステンレスボールバルブ用)
パッケージ S08-392 (凍結防止真鍮ボールバルブ用)
パッケージ S08-393 (凍結防止ステンレスボールバルブ用)
パッケージ S08-394 (SUS316 ボールバルブ＆ハンドル用)
パッケージ S08-395 (SUS316 凍結防止ボールバルブ＆ハンドル用)

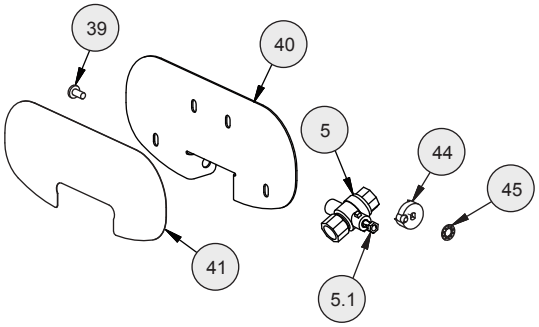

注：ステンレス部材については後日発売になります。詳しくはお問い合わせ下さい。

サービスパーツリスト —— 洗眼とボウルカバー

Item	Part No.	Qty	Description
20	171-001	1	ボディ
20	171-002	1	ボディ SUS304
20	171-003	1	ボディ SUS316
20	171-004	1	ボディ 磨きステンレス
21a	S05-190	1	スプレーヘッド ASSY.洗眼
22	サービスキット	2	ピボットピン
23	に含まれる	2	フリップカバー. 洗眼
21b	S05-192	1	スプレーヘッド. 洗眼/洗顔
22	サービスキット	2	ピボットピン
24a	に含まれる	1	フリップカバー　右
24b		1	フリップカバー　左
25	115-158	1	キャップ
25	115-159	1	キャップ SUS304
25	115-164	1	キャップ SUS316
25	115-165	1	キャップ 磨きステンレス
26	125-157	2	Oリング
27	125-175	1	流量調整コマ

Item	Part No.	Qty	Description
28	S65-340	1	スクリーン (3 /パック)
35a	in service kit	1	ボウルカバー プラスチック
35b	in service kit	1	ボウルカバー SUS304
35b	in service kit	1	ボウルカバー SUS316
36	114-097	1	ボウルカバー シール
39	160-389		ボウルカバーネジ ¼ -20 x ½" SUS
39	160-469		ボウルカバーネジ ¼ -20 x ½" SUS316
40	S08-385	1	ハンドル SUS(含む 41, 44, 45, 5.1)
40	S08-388	1	ハンドルSUS316 (含む 41, 44, 45, 5.1)
41	114-096	1	ハンドル シール
42	142-002AV		ボウルカバーワッシャ
43	161-060		ボウルカバーナット SUS
43	161-162		ボウルカバーナットSUS316
44	153-372R	1	ボールバルブアダプター
45	142-002DA	1	ロックワッシャ
341	204-421	1	管理用タグ
342	114-051	1	サインパネル

注:ステンレス部材については後日発売になります。　詳しくはお問い合わせ下さい。

サービスパーツ＆パーツリストー 排水、フットペダル

Item	部品No.	数	品名
301	269-167	1	テールピース
310	S39-395	1	フットペダルキット

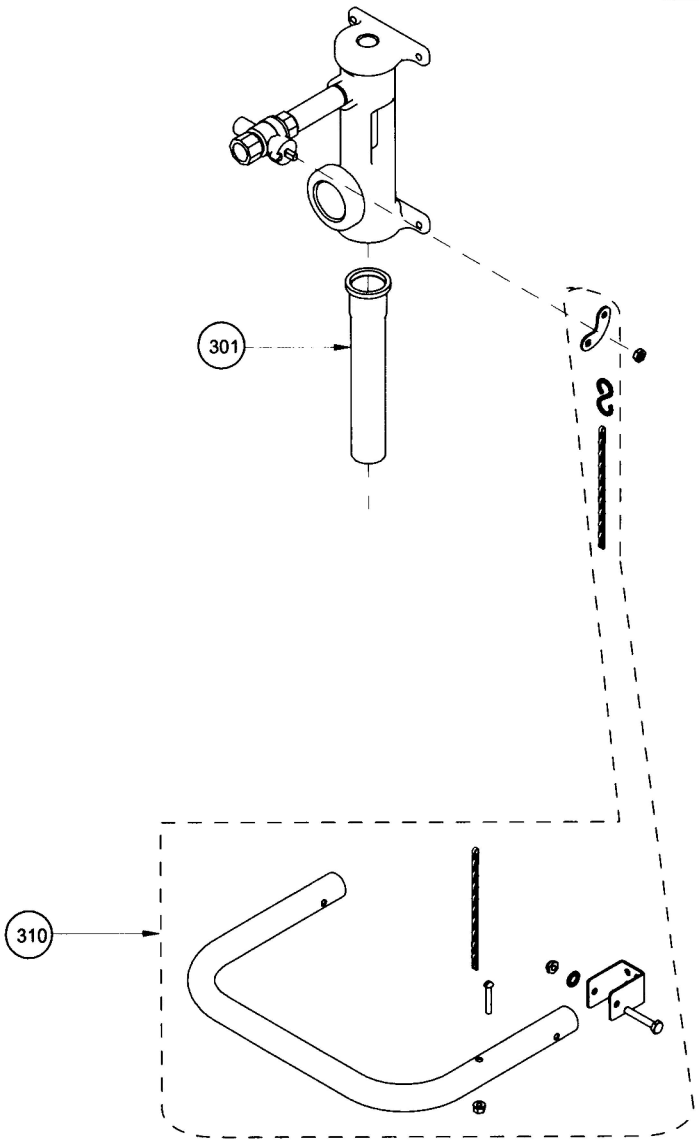

サービスパーツ＆パーツリスト— オプション付属部品

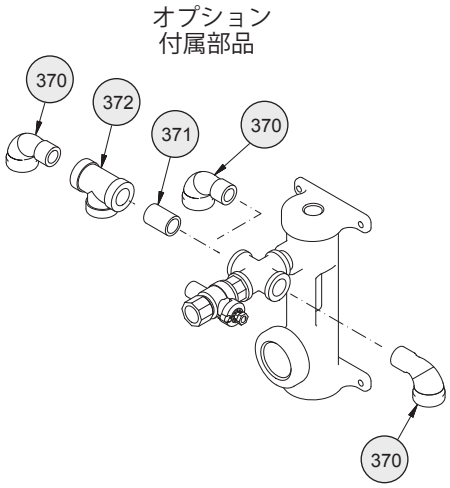

Item	Part No.	Qty.	Description
370	169-025	as req'd.	エルボ ½"
370	269-241	as req'd.	エルボ½" SUS304
370	269-1396	as req'd.	エルボ ½" SUS316
370	169-862	as req'd.	エルボ½" 真鍮クロームメッキ
371	113-006LG	1	パイプ ½"
371	113-867	1	パイプ½" SUS304
371	113-1210	1	パイプ ½" SUS316
371	113-006aw	1	パイプ ½" 真鍮クロームメッキ
372	169-838	1	チー ½"
372	169-1100	1	チー ½" SUS304
372	269-280	1	チー ½" 真鍮クロームメッキ
372	169-1099	1	チー ½" SUS316

注:ステンレス部材については後日発売になります。 詳しくはお問い合わせ下さい。

凍結防止/火傷防止
バルブ

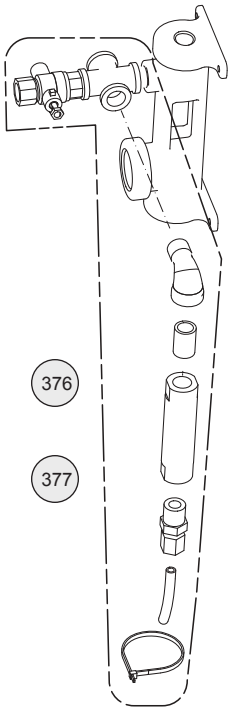

Item	Part No.	Description
376	S45-1986	凍結防止弁キット
377	S45-1989	火傷防止弁キット

手持ちホース

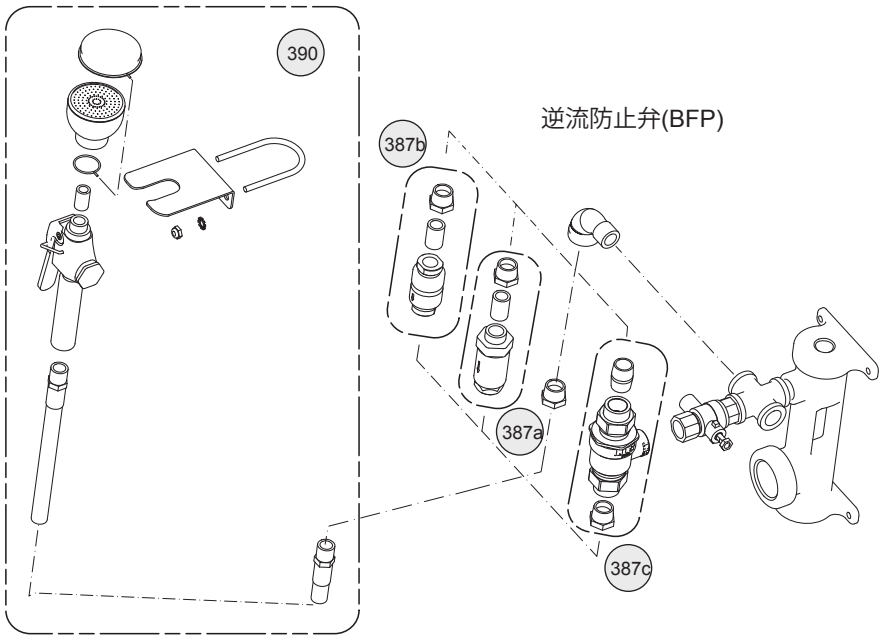

Item	Part No.	Qty.	Description
387a	S27-303	1	バキュームブレーカー ⅜"
387b	S45-2309	1	逆流防止弁 N9
387c	S45-2310	1	逆流防止弁9D
390	S19-430EH	1	スプレーキット