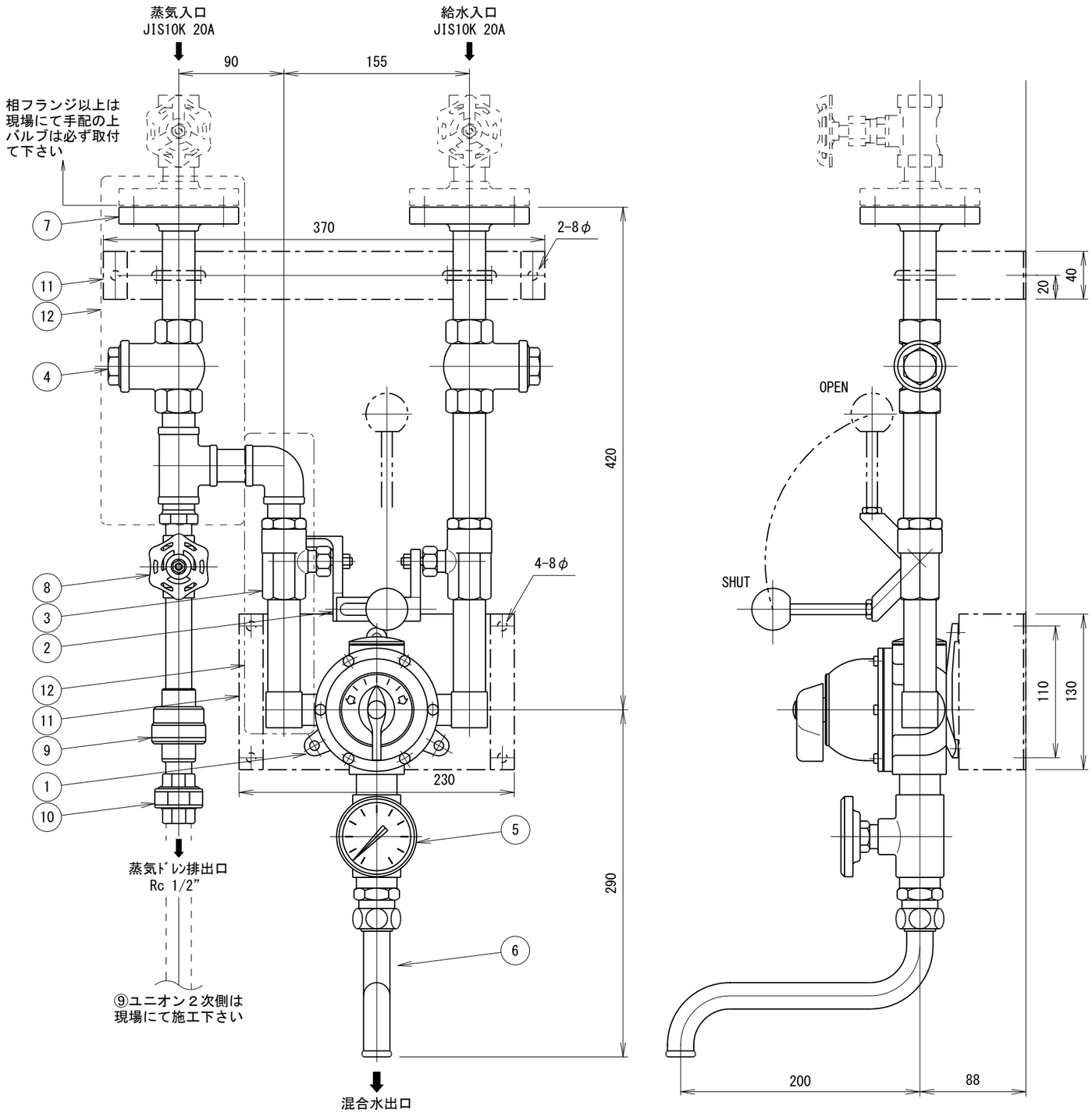

使用条件	
最高使用圧力　蒸気・給水共（MPa）	０．４０
最低使用圧力　蒸気・給水共（MPa）	０．０５
最大圧力比	３：１（蒸気、水どちらが３でも可）
最適使用圧力（MPa）	０．２０（汽水同圧）
混合水温度　　（℃）	３０～６０

注　記

1）ミキシングバルブ出口にはバルブを絶対に取付けないで下さい。
　ミキシングバルブ出口側で開閉する使い方は一切出来ません。
　ミキシングバルブ出口は開放状態でご使用下さい。
　誤った使用方法で引起されるトラブルや事故に対して弊社は
　責任を負いません。
2）蒸気並びに給水圧力はできるだけ一定圧力で供給して下さい。
3）本装置のスチームトラップから排出される蒸気ドレンをドレン管に
　接続する場合は蒸気の取出しと同じように上取り接続して下さい。
4）取付ブラケット及び火傷防止ジャケットはオプションです。
5）相フランジ以上は現場手配の上、バルブは必ず取付て下さい。

＊仕様、寸法は、予告なく変更されることがあります。
＊表記寸法は、組立寸法につき約です。

符号	名　　称	数量	材　質	備　考
１２	蒸気側火傷防止ジャケット	1式	ｼﾘｺﾝｶﾞﾗｽｸﾛｽ他	ｵﾌﾟｼｮﾝ
１１	取付ブラケット	1式	ＳＵＳ３０４	ｵﾌﾟｼｮﾝ
１０	ユニオン	１	ＳＣＳ１３	
９	スチームトラップ	１	ＳＵＳ３０３他	
８	蒸気ドレン抜き用バルブ	１	ＳＣＳ１３Ａ	15A
７	フランジ	２	ＳＣＳ１３	JIS10K 20A
６	自在吐水口	１	Ｃ２７００ＴＨ	22φ
５	温度計	１	Ｃ３６０４他	感温部SUS304
４	ストレーナー	２	ＣＡＣ４０６他	
３	タンデムボール弁	２	Ｃ３７７１他	
２	タンデム開閉レバー	１	ＣＡＣ４０６	
１	ＲＡＤＡ　ミキシングバルブ	１	Ｃ３６０３他	54/1

LEONARD®

承認	製図	設計	尺　度	サイズ
島田	川西		１／４	Ａ３

品名型式：スチーミックス・タンデム型
ＴＸＦＴ－２－Ｐ

図　番：１９１１６

図面来歴	
変更箇所	
担　当	
日　付	